ホーク・カットアンカー

本体打込み式

本体　めねじ　フラット　サイズ豊富　設備

あと施工アンカーにおける「めねじタイプ」の代表的な商品です。
市販の六角ボルトや吊ボルトに適用できます。
また、鉄筋コンクリート用異形棒鋼と併用した差筋アンカーとしても使用が可能であり、バリエーション豊かな商品です。

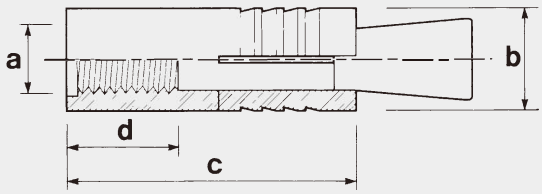

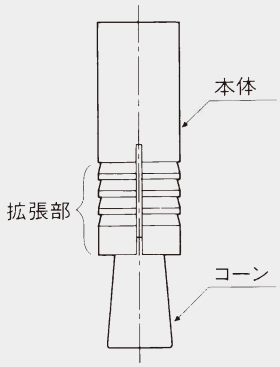

専用打込み棒

電気亜鉛めっき

■寸法及び強度

●コンクリート設計基準強度＝18N/mm²
●ボルト＝SS400 相当品

品　番	ねじの呼び a	外径 (mm) b	全長 (mm) c	ねじの長さ (mm) d	ねじのはめあい長さ (mm)	ドリル径 (mm)	コンクリート部穿孔深さ (mm)	専用打込み棒 (品番)	使用手ハンマー (kg)	※1最大強度		※2長期許容強度		質量/1本 (g)	梱包単位(本)	
										引張(KN)	せん断(KN)	引張(KN)	せん断(KN)		小箱	大箱
＃ 6CA	M6	10.5	30	9	8	11.0	33	SC-6	0.9	9.0	6.0	1.25	1.50	19	100	1200
＃ 8CA	M8	12.0	35	12	10	12.5	38	SC-8	0.9	13.0	10.5	1.69	2.73	24	50	600
＃10CA	M10	14.0	40	14	12	14.5	45	SC-10	1.3	19.0	17.0	2.23	4.33	40	100	600
＃12CA※3	M12	17.5	50	20	16	18.0	56	SC-12	1.3	27.0	25.0	3.48	6.30	75	50	300
＃16CA※3	M16	21.4	60	24	20	22.0	69	SC-16	1.8	41.0	45.0	5.04	11.73	132	30	180
＃20CA	M20	25.4	83	31	25	26.0	93	SC-20	1.8	53.0	71.0	9.29	18.31	234	15	90
＃22CA	M22	28.5	93	36	30	29.0	103	SC-22	1.8	65.0	87.0	11.67	22.64	319	10	60
＃24CA	M24	31.8	110	55	36	33.0	120	SC-24	2.7	68.0	101.0	16.11	26.38	469	6	36
＃28CA	W1/4	10.5	30	9	8	11.0	33	SC-6	0.9	9.0	6.0	1.25	1.49	19	100	1200
＃258CA	W5/16	12.0	35	12	10	12.5	38	SC-8	0.9	13.0	9.5	1.69	2.47	24	50	600
＃38CA	W3/8	14.0	40	14	12	14.5	45	SC-10	1.3	19.0	14.0	2.23	3.67	40	100	600
＃48CA	W1/2	17.5	50	20	16	18.0	56	SC-12	1.3	27.0	25.0	3.48	6.53	72	50	300
＃58CA	W5/8	21.4	60	24	20	22.0	69	SC-16	1.8	41.0	41.0	5.04	10.75	132	30	180
＃68CA	W3/4	25.4	83	31	25	26.0	93	SC-20	1.8	53.0	60.0	9.29	15.94	244	15	90
＃78CA	W7/8	28.5	93	36	30	29.0	103	SC-22	1.8	65.0	83.0	11.67	22.02	316	10	60
＃88CA★	W1	31.8	110	55	36	33.0	120	SC-24	2.7	68.0	109.0	16.11	28.92	450	6	36

★=受注生産になります。
※1 最大強度は、実験値を表示しております。
※2 長期許容強度は、各種合成構造設計指針・同解説（日本建築学会）の計算式により算定した値です。（設置条件により低減する場合があります）
※3 ＃12CA 全長 52mm、＃16CA 全長 63mm は受注生産になります。

ステンレス

■寸法及び強度

●コンクリート設計基準強度＝18N/mm²
●ボルト＝SUS304 相当品

品　番	ねじの呼び a	外径 (mm) b	全長 (mm) c	ねじの長さ (mm) d	ねじのはめあい長さ (mm)	ドリル径 (mm)	コンクリート部穿孔深さ (mm)	専用打込み棒 (品番)	使用手ハンマー (kg)	※1最大強度		※2長期許容強度		質量/1本 (g)	梱包単位(本)	
										引張(KN)	せん断(KN)	引張(KN)	せん断(KN)		小箱	大箱
JA SUS＃ 6CA	M6	10.5	30	9	8	11.0	33	SC-6	0.9	9.0	6.0	1.25	1.50	18	100	1200
JA SUS＃ 8CA	M8	12.0	35	12	10	12.5	38	SC-8	0.9	13.0	10.5	1.69	2.73	25	50	600
JA SUS＃10CA	M10	14.0	40	14	12	14.5	45	SC-10	1.3	19.0	17.0	2.23	4.33	37	100	600
JA SUS＃12CA※3	M12	17.5	50	20	16	18.0	56	SC-12	1.3	27.0	25.0	3.48	6.30	77	50	300
JA SUS＃16CA※3	M16	21.4	60	24	20	22.0	69	SC-16	1.8	41.0	45.0	5.04	11.73	136	30	180
JA SUS＃20CA	M20	25.4	83	31	25	26.0	93	SC-20	1.8	53.0	71.0	9.29	18.31	232	15	90
JA SUS＃22CA	M22	28.5	93	36	30	29.0	103	SC-22	1.8	65.0	87.0	11.67	22.64	326	10	60
SUS＃24CA	M24	32.0	110	55	36	33.0	120	SC-24	2.7	68.0	101.0	16.13	26.38	475	6	36
SUS＃28CA	W1/4	11.0	30	9	8	11.0	33	SC-6	0.9	9.0	6.0	1.27	1.49	18	100	1200
SUS＃258CA	W5/16	12.0	35	12	10	12.5	38	SC-8	0.9	13.0	9.5	1.69	2.47	24	50	600
JA SUS＃38CA	W3/8	14.0	40	14	12	14.5	45	SC-10	1.3	19.0	14.0	2.23	3.67	37	100	600
SUS＃48CA	W1/2	17.5	50	20	16	18.0	56	SC-12	1.3	27.0	25.0	3.48	6.53	75	50	300
SUS＃58CA	W5/8	21.4	63	24	20	22.0	72	SC-16	1.8	41.0	41.0	5.49	10.75	137	30	180
SUS＃68CA	W3/4	25.4	83	31	25	26.0	93	SC-20	1.8	53.0	60.0	9.29	15.94	240	15	90
SUS＃78CA★	W7/8	28.5	93	36	30	29.0	103	SC-22	1.8	65.0	83.0	11.67	22.02	323	10	60
SUS＃88CA★	W1	32.0	110	55	36	33.0	120	SC-24	2.7	68.0	109.0	16.13	28.92	467	6	36

JA＝JCAA（タイプA）の認定製品です。　★＝受注生産になります。
※1 最大強度は、実験値を表示しております。
※2 長期許容強度は、各種合成構造設計指針・同解説（日本建築学会）の計算式により算定した値です。（設置条件により低減する場合があります）
※3 SUS＃12CA 全長 52mm、SUS＃16CA 全長 63mm は受注生産になります。

溶融亜鉛めっき

■寸法及び強度

●コンクリート設計基準強度＝18N/mm²
●ボルト＝SS400 相当品

品　番	ねじの呼び a	外径 (mm) b	全長 (mm) c	ねじの長さ (mm) d	ねじのはめあい長さ (mm)	ドリル径 (mm)	コンクリート部穿孔深さ (mm)	専用打込み棒 (品番)	使用手ハンマー (kg)	※1最大強度		※2長期許容強度		質量/1本 (g)	梱包単位(本)	
										引張(KN)	せん断(KN)	引張(KN)	せん断(KN)		小箱	大箱
JA JB ドブ＃10CA	M10	14.0	40	14	12	14.5	45	SC-10	1.3	19.0	17.0	2.23	4.33	41	100	600
JA ドブ＃12CA	M12	17.5	52	20	16	18.0	58	SC-12	1.3	27.0	25.0	3.73	6.30	77	50	300
JA ドブ＃16CA	M16	21.4	63	24	20	22.0	72	SC-16	1.8	41.0	45.0	5.49	11.73	138	30	180
JA ドブ＃20CA	M20	25.4	83	31	25	26.0	93	SC-20	1.8	53.0	71.0	9.29	18.31	237	15	90
JA ドブ＃22CA	M22	28.5	93	36	30	29.0	103	SC-22	1.8	65.0	87.0	11.67	22.64	322	10	60
ドブ＃24CA	M24	31.8	110	55	36	33.0	120	SC-24	2.7	68.0	101.0	16.11	26.38	474	6	36
ドブ＃38CA	W3/8	14.0	40	14	12	14.5	45	SC-10	1.3	19.0	14.0	2.23	3.67	39	100	600
ドブ＃48CA	W1/2	17.5	52	20	16	18.0	58	SC-12	1.3	27.0	25.0	3.73	6.53	74	50	300
ドブ＃58CA★	W5/8	21.7	63	24	20	22.0	72	SC-16	1.8	41.0	41.0	5.51	10.75	143	30	180
ドブ＃68CA★	W3/4	25.4	83	31	25	26.0	93	SC-20	1.8	53.0	60.0	9.29	15.94	232	15	90
ドブ＃78CA★	W7/8	28.5	93	36	30	29.0	103	SC-22	1.8	65.0	83.0	11.67	22.02	321	10	60
ドブ＃88CA★	W1	31.8	110	55	36	33.0	120	SC-24	2.7	68.0	109.0	16.11	28.92	458	6	36

JA＝JCAA（タイプA）の認定製品です。　JB＝JCAA（タイプC）の認定製品です。　★＝受注生産になります。
※1 最大強度は、実験値を表示しております。
※2 長期許容強度は、各種合成構造設計指針・同解説（日本建築学会）の計算式により算定した値です。（設置条件により低減する場合があります）
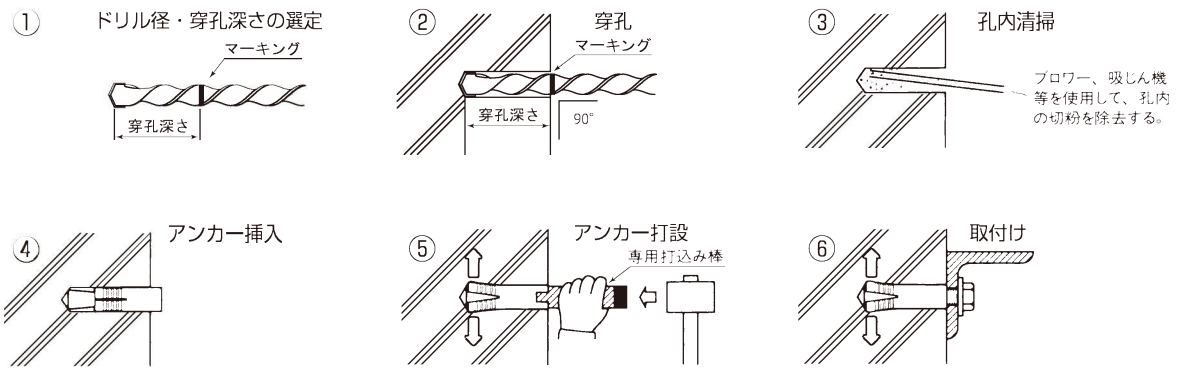
■施工手順