六角穴付きボルト

JIS B 1176：2014

六角穴付きボルトの形状

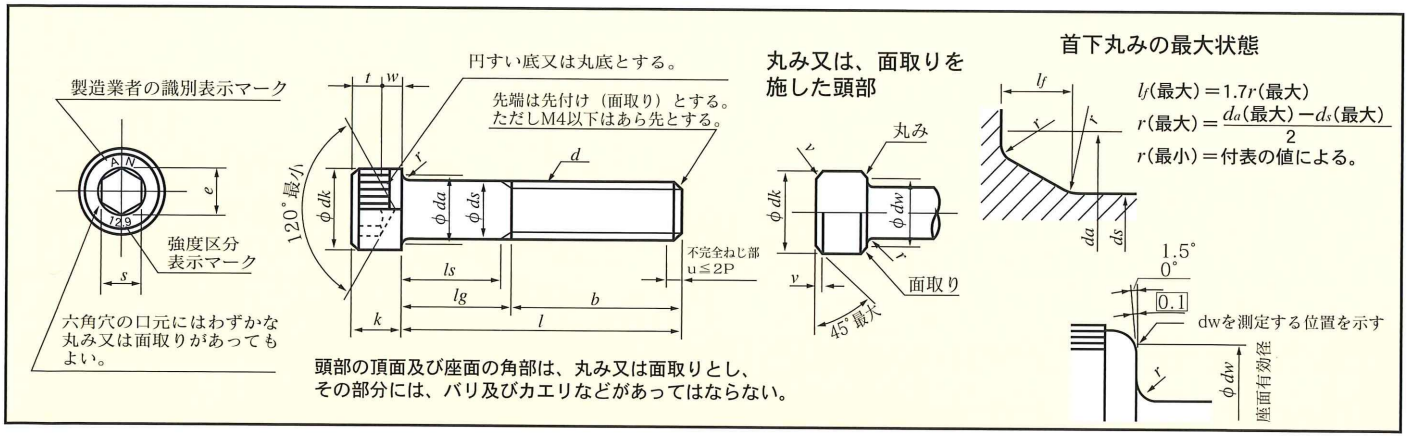

頭部の頂面及び座面の角部は、丸み又は面取りとし、その部分には、バリ及びカエリなどがあってはならない。

六角穴付きボルトの形状・寸法（表1）

（単位：mm）

ねじの呼び (d)		M1.4 (0)	M1.6	M1.7 (0)	M2	M2.5	M2.6 (0)	M3	M4	M5	M6	M8
ねじのピッチ (P)		0.3	0.35	0.35	0.4	0.45	0.45	0.5	0.7	0.8	1.0	1.25
b	(1) 参考	14	15	9.5	16	17	11	18	20	22	24	28
dk	最大 (2) ローレット無し	2.60	3.00	3.00	3.80	4.50	4.44	5.50	7.00	8.50	10.00	13.00
	最大 (3) ローレット有り	2.74	3.14	3.14	3.98	4.68	4.50	5.68	7.22	8.72	10.22	13.27
	最小	2.46	2.86	2.86	3.62	4.32	4.32	5.32	6.78	8.28	9.78	12.73
da	最大(基準寸法)	1.80	2.00	2.00	2.60	3.10	3.10	3.60	4.70	5.70	6.80	9.20
ds	最大(基準寸法)	1.40	1.60	1.70	2.00	2.50	2.60	3.00	4.00	5.00	6.00	8.00
	最小	1.26	1.46	1.56	1.86	2.36	2.46	2.86	3.82	4.82	5.82	7.78
e	最小 1.14s最小 (4)	1.453	1.733	1.733	1.733	2.303	2.303	2.873	3.443	4.583	5.723	6.863
lf	最大	0.32	0.34	0.40	0.51	0.51	0.51	0.51	0.60	0.60	0.68	1.02
k	最大	1.40	1.60	1.70	2.00	2.50	2.60	3.00	4.00	5.00	6.00	8.00
	最小	1.26	1.46	1.56	1.86	2.36	2.46	2.86	3.82	4.82	5.70	7.64
r	最小	0.1	0.1	0.1	0.1	0.1	0.1	0.1	0.2	0.2	0.25	0.4
s	呼び寸法 (4)	1.3	1.5	1.5	1.5	2.0	2.0	2.5	3.0	4.0	5.0	6.0
	最大	1.30	1.58	1.56	1.58	2.08	2.08	2.58	3.08	4.095	5.14	6.14
	最小	1.275	1.52	1.52	1.52	2.02	2.02	2.52	3.02	4.020	5.02	6.02
t	最小	0.6	0.7	0.8	1.0	1.1	1.2	1.3	2.0	2.5	3.0	4.0
v	最大	0.14	0.16	0.17	0.2	0.25	0.26	0.3	0.4	0.5	0.6	0.8
dw	最小	2.32	2.72	2.72	3.48	4.18	3.9	5.07	6.53	8.03	9.38	12.33
w	最小	0.50	0.55	0.17	0.55	0.85	0.85	1.15	1.4	1.9	2.3	3.3

呼び長さ	l (5) 最小	l (5) 最大	M1.4 ls 最小	M1.4 lg 最大	M1.6 ls 最小	M1.6 lg 最大	M1.7 ls 最小	M1.7 lg 最大	M2 ls 最小	M2 lg 最大	M2.5 ls 最小	M2.5 lg 最大	M2.6 ls 最小	M2.6 lg 最大	M3 ls 最小	M3 lg 最大	M4 ls 最小	M4 lg 最大	M5 ls 最小	M5 lg 最大	M6 ls 最小	M6 lg 最大	M8 ls 最小	M8 lg 最大
2.5	2.30	2.70																						
3	2.80	3.20																						
4	3.76	4.24																						
5	4.76	5.24																						
6	5.76	6.24																						
8	7.71	8.29																						
10	9.71	10.29																						
12	11.65	12.35																						
(14)	13.65	14.35																						
(15)	14.65	15.35																						
16	15.65	16.35																						
(18)	17.65	18.35																						
20	19.58	20.42							2	4														
(22)	21.58	22.42																						
25	24.58	25.42									5.75	8			4.5	7								
30	29.58	30.42													9.5	12	6.5	10	4	8				
35	34.5	35.5													14.5	17	11.5	15	9	13	6	11		
40	39.5	40.5													19.5	22	16.5	20	14	18	11	16	5.75	12
45	44.5	45.5													24.5	27	21.5	25	19	23	16	21	10.75	17
50	49.5	50.5													29.5	32	26.5	30	24	28	21	26	15.75	22
55	54.4	55.6															31.5	35	29	33	26	31	20.75	27
60	59.4	60.6															36.5	40	34	38	31	36	25.75	32
65	64.4	65.6															41.5	45	39	43	36	41	30.75	37
70	69.4	70.6															46.5	50	44	48	41	46	35.75	42
75	74.4	75.6															51.5	55	49	53	46	51	40.75	47
80	79.4	80.6															56.5	60	54	58	51	56	45.75	52

l 寸法 12 迄全ねじ
l 寸法 16 迄全ねじ
l 寸法 16 迄全ねじ
l 寸法 20 迄全ねじ
l 寸法 20 迄全ねじ
l 寸法 22 迄全ねじ
l 寸法 22 迄全ねじ
l 寸法 25 迄全ねじ
l 寸法 25 迄全ねじ
l 寸法 30 迄全ねじ
l 寸法 35 迄全ねじ